NMRV/NMRV-P030-150 - Dimensioni / Dimensions / Encombrements / Abmessungen / Dimensiones / 尺寸

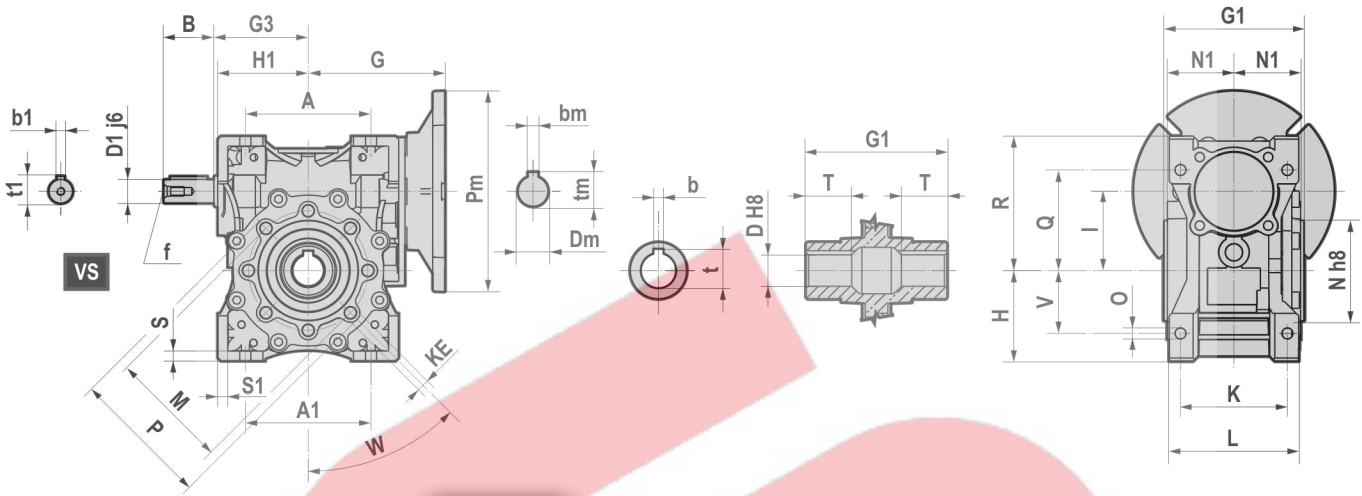

	030	040	050	063	075	090	110	130	150
A	54	70	80	100	120	140	170	200	240
A1	54	70	80	100	120	140	164 - 170	200	240
B	20	23	30	40	50	50	60	80	80
D	14	18 (19)	25 (24)	25 (28)	28 (30) (32) (35)	35 (38) (40)	42	45	50
D1	9	11	14	19	24	24	28	30	35
G	55	70	80	109	126,5	145	185,5 (PAM 132) 168 (PAM 80÷112)	180	210
G1	63	78	92	112	120	140	155	170	200
G3	45	53	64	75	90	108	135	155	175
H	40	50	60	72	86	103	127,5	147,5	170
H1	40	50	60	72	89	103	127,5	147,5	170
I	30	40	50	63	75	90	110	130	150
K	44	60	70	85	90 - 95	100	115	120	145
KE	M6*11 n°4	M6*11 n°4	M8*10 n°4	M8*14 n°8	M8*14 n°8	M10*18 n°8	M10*18 n°8	M12*21 n°8	M12*21 n°8
L	56	71	85	103	112	130	144	155	185
M	65	75	85	95	115	130	165	215	215
N	55	60	70	80	95	110	130	180	180
N1	29	36,5	43,5	53	57	67	74	81	96
O	6,5	6,5	8,5	8,5	11	13	14	16	18
P	75	87	100	110	131	160	200	250	250
Q	44	55	64	80	93	102	125	140	180
R	57	71,5	84	107	123	144	167,5	187,5	230
S	5,5	6,5	7	8	10	11	14,5	15,5	18
S1	5,5	6,5	7	8	13	11	14,5	15,5	18
T	21	26	30	36	40	45	50	60	72,5
V	27	35	40	50	60	70	82 - 85	100	120
W	0°	45°	45°	45°	45°	45°	45°	45°	45°
b	5	6 (6)	8 (8)	8 (8)	8 (8) (10) (10)	10 (10) (12)	12	14	14
t	16,3	20,8 (21,8)	28,3 (27,3)	28,3 (31,3)	31,3 (33,3) (35,3) (38,3)	38,3 (41,3) (43,3)	45,3	48,8	53,8
b1	3	4	5	6	8	8	8	8	10
t1	10,2	12,5	16	21,5	27	27	31	33	38
f	-	-	M6	M6	M8	M8	M10	M10	M12
~Kg	1,2	2,3	3,5	6,2	9	13	21	43,5	77

Con olio / With lubricant / Avec huile / mit Ölfüllung / Con lubricante / 带润滑油

Senza olio / Without lubricant / Sans huile / ohne Ölfüllung / Sin lubricante / 不带润滑油

- Per le dimensioni relative alla zona attacco motore (Pm, Dm, bm, tm) fare riferimento alla tabella di pag. 131.
- For the dimensions concerning the motor connection area (Pm, Dm, bm, tm) please refer to the table shown at page 131.
- Pour les dimensions concernant la zone de montage du moteur (Pm, Dm, bm) lire SVP le tableau à la page 131.
- Zu den Abmessungen des Motoranschlußflansches (Pm, Dm, bm, tm) siehe Tabelle auf Seite 131.
- Para las dimensiones correspondientes a la zona del motor (Pm, Dm, bm, tm) consulte la tabla de la página 131.
- 由于输出范围关系到电机的接线范围 (Pm, Dm, bm, tm)，请参考第 131 页上的表格

(..) Solo su richiesta
(..) Only on request
(..) Seulement sur demande
(..) Auf Wunsch
(..) Sólo bajo pedido
(..) 仅仅根据需要提供