DATA / DATE 03/11/1997	MR 3I 101 UC2A	DIS. / DWG **2306**
DISEGN. / DRAFTMAN	Rossi S.p.A MODENA - ITALY a company of the Habasit Group	REV. DIS. / DWG REV. B
		DATA REV. / REV. DATE 01/06/2018

IMPORTANTE / IMPORTANT

- Il valore dopo la barra indica la quantità maggiore di 1.
- La disposizione dei tappi dipende dalla forma costruttiva.
- Per la richiesta di pezzi di ricambio indicare sempre la realativa designazione, il tipo di riduttore, il numero della tavola e il rapporto di trasmissione.
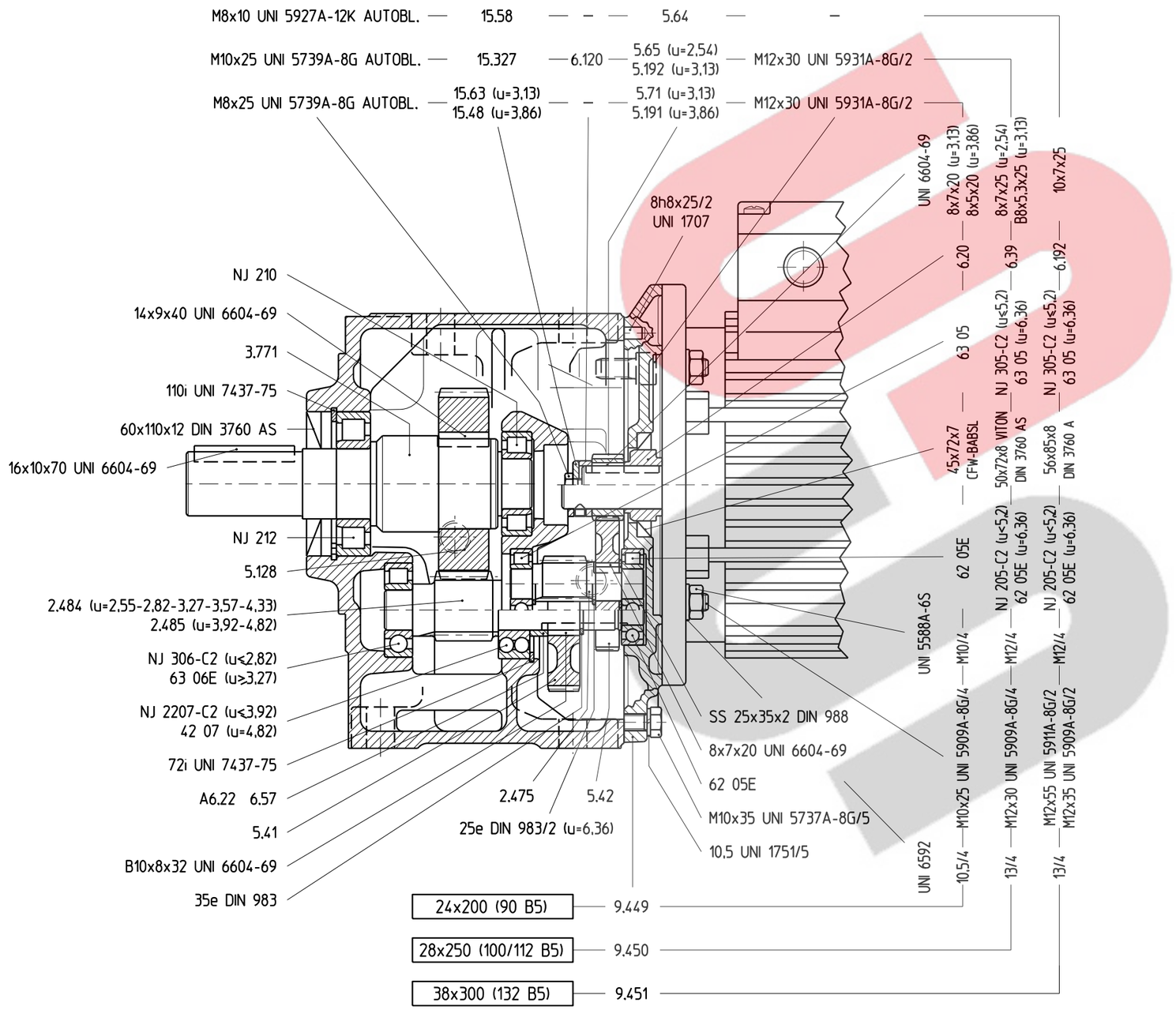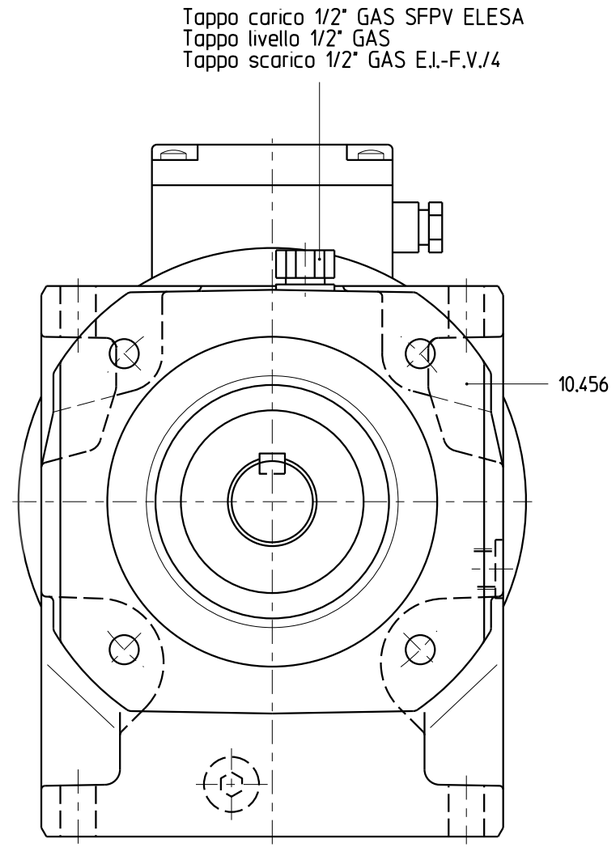
- Value given after the bar states quantity when it is more than 1.
- The plug arrangement depends on the mounting position.
- When ordering spare parts always state their designation, gear reducer type, this drawing number and transmission ratio.