Motorreductor marca: **TRANSCYKO**
Modelo: **THHC-C210-617-59-7.5-4**
HP motor: 7.5 4 Polos NEMA: C210
RPM salida: 29.7
Montaje: Horizontal con patas
Acoplamiento a motor: Brida Nema C con campana
Factor de servicio: 1.29

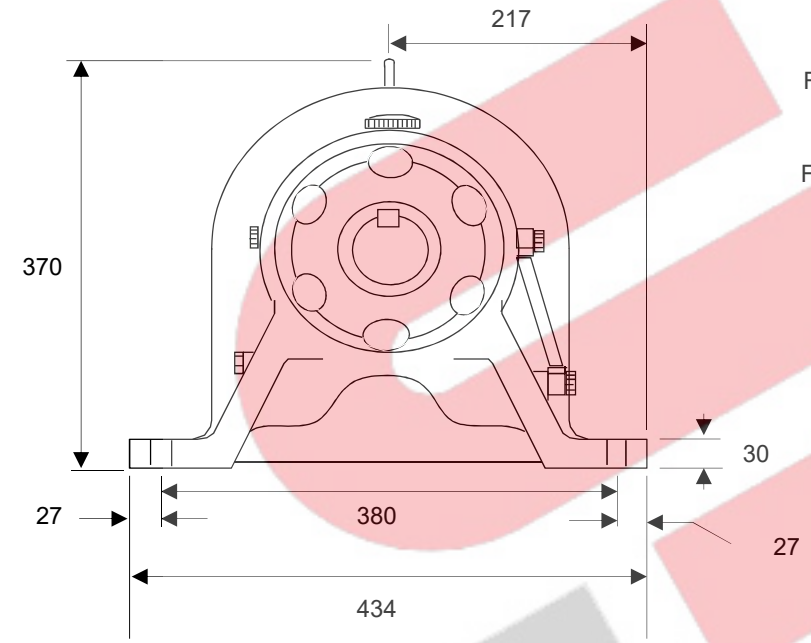

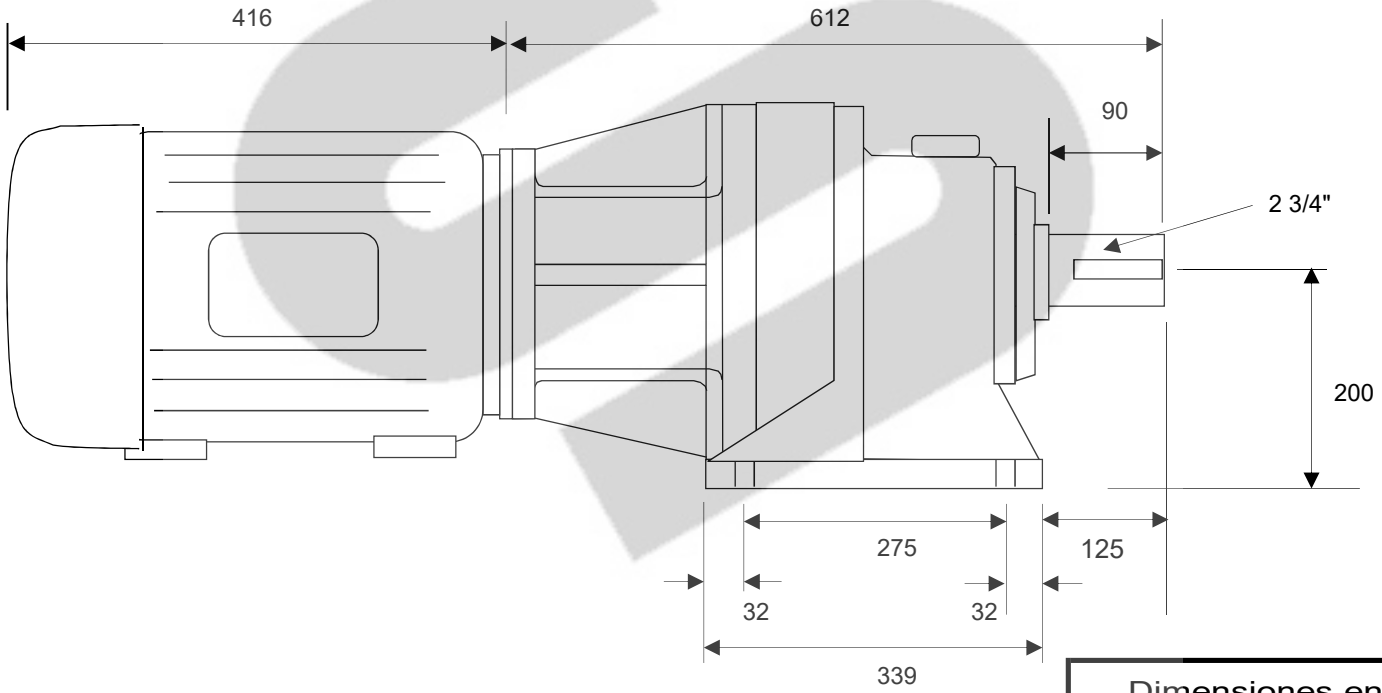

LUBRICADOS POR ACEITE

Dimensiones en mm aproximadas

Dibujo sin escala