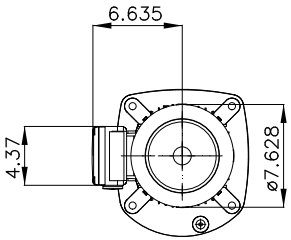

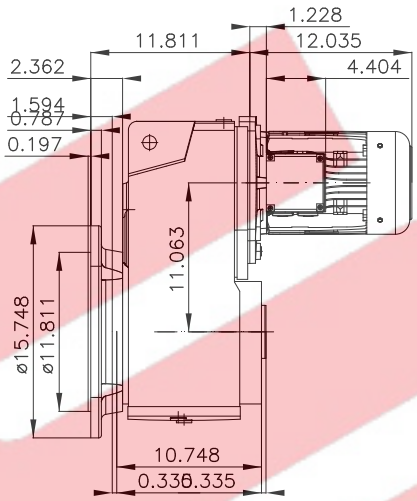

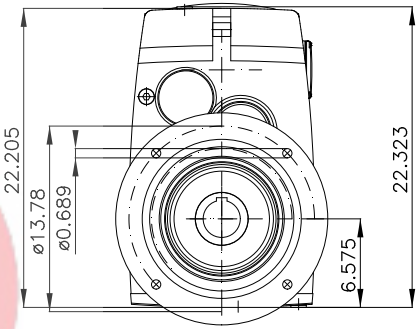

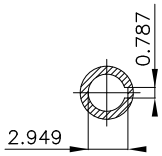

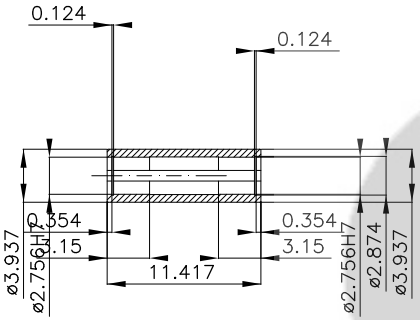

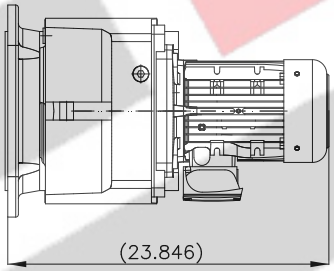

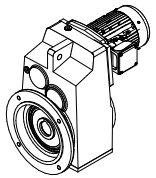

Zentrierbohrung nach DIN 332 Teil 2 Form D

Allgemeintoleranzen DIN ISO 8062-3 – DCTG 9-12

Diese Zeichnung wurde mit NORDCAD 9.2.7.10 SAP erzeugt! – Technische ?nderungen vorbehalten!

Einbaulage/Mounting Pos.: M4	Angewandte Normen	Applied Standards
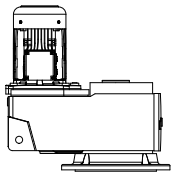	Wellen bis ø50 nach ISO k6	Shafts up to ø50 according to ISO k6
	Wellen ?ber ø50 nach ISO m6	Shafts above ø50 according to ISO m6
	Nuten nach DIN6885	Keyways according to DIN 6885
	Zentriergewinde nach DIN 332/2	Center Hole Thread according to DIN 332/2
	Flanschzentrierung bis ø230 nach ISO j6	Flange centering up to ø230 according to ISO j6
	Flanschzentrierung ?ber ø230 nach ISO h6	Flange centering above ø230 according to ISO h6
	Motor:	Skizze / Outline:

Getriebebau NORD
GmbH & Co. KG
Getriebebau-Nord-Stra?e 1
D-22941 Bargteheide

NORD DRIVESYSTEMS

Observe protection note according to ISO 16016

	Date	Name
Creat.	03.10.2023	SYSTEM
Check.		

Unmachined-No./Pre-fab-No.:

Rev.	Change	Date	Name

Scale: 1:1 | Format: A3 | Page 1 of 1

Status:

SK6382AF – 100LP/4 CUS TW

Documentnumber: NC2310031943520N_D

Revision

T-Task: