02 053 01 16

SA47/SA47p..

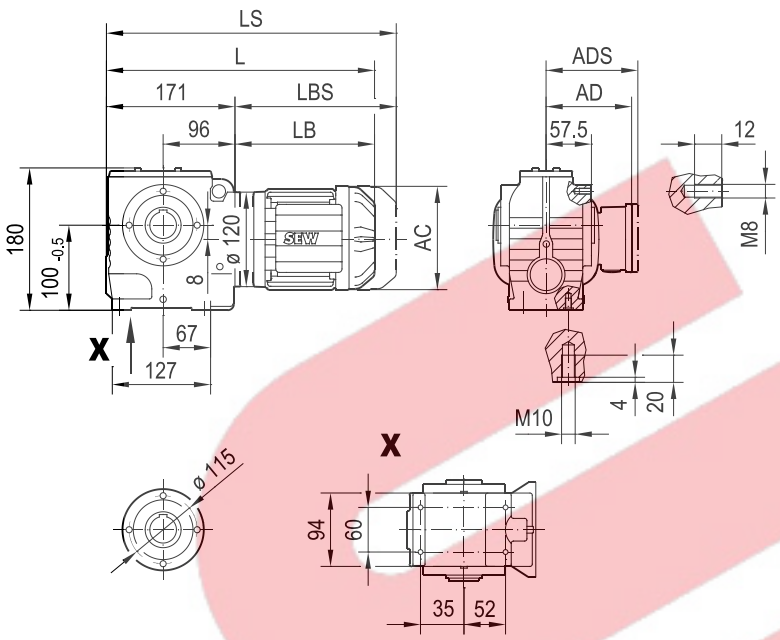

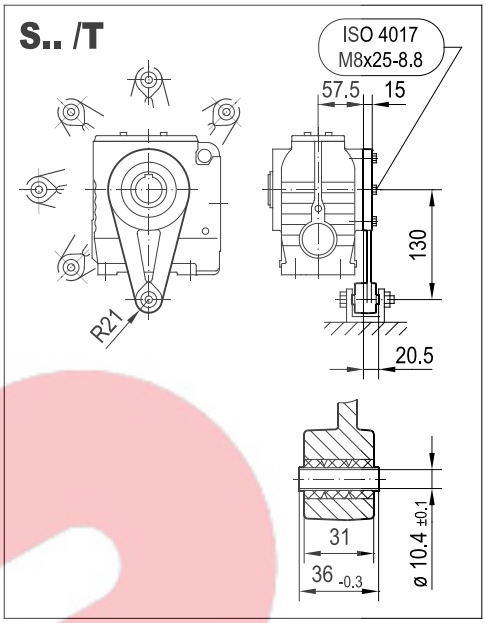

SA47/SA47p..

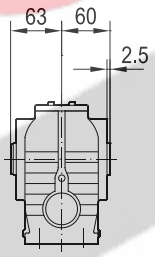

SH47/SH47p..

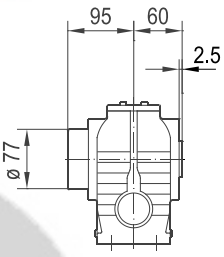

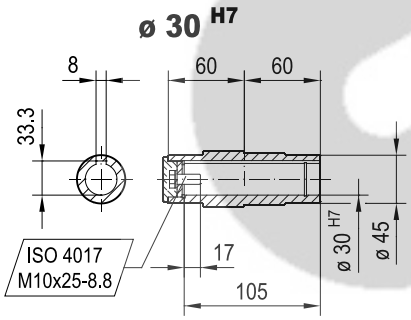

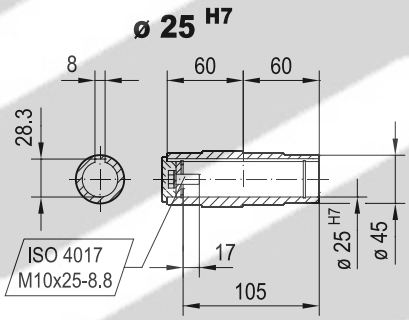

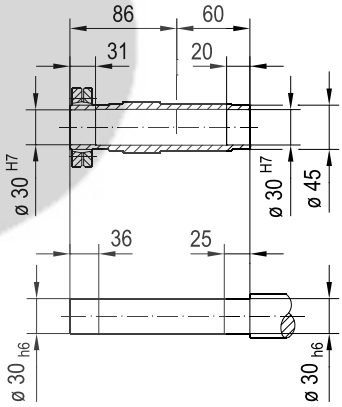

(→ 📖 7.3)	DRN										
	63MS	63M	71MS	71M	80MK	80MS	80M	90S	90L	100LS	100L/LM
AC	115	115	139	139	156	156	156	179	179	197	197
AD	98	98	118	118	128	128	128	140	140	157	157
ADS	98	98	129	129	139	139	139	150	150	158	158
L	361	375	377	397	408	425	453	454	486	485	535
LS	417	431	444	464	489	506	534	548	580	579	629
LB	190	204	206	226	237	254	282	283	315	314	364
LBS	246	260	273	293	318	335	363	377	409	408	458